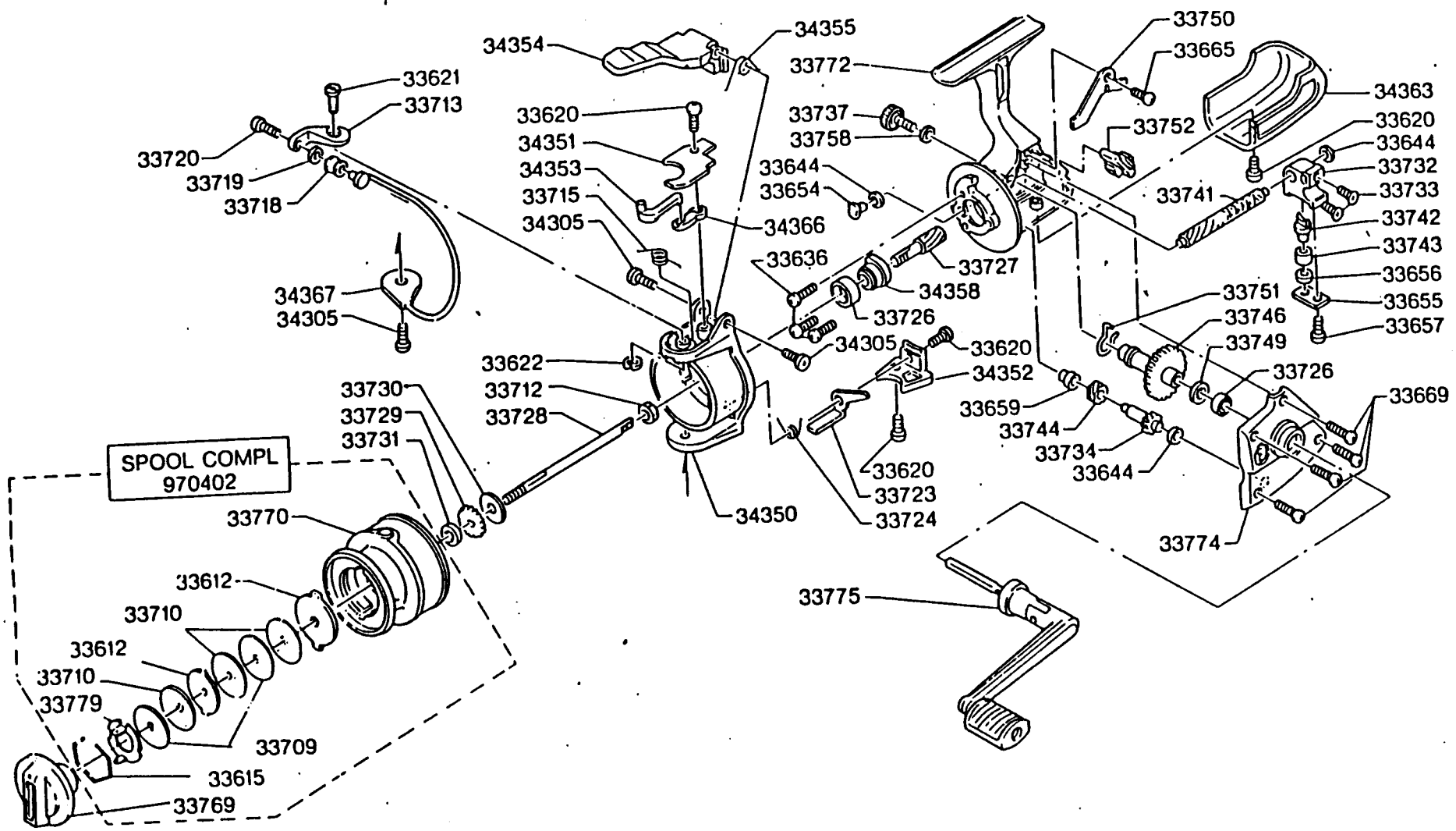

Please specify reel model number and number in reelfoot when ordering parts

Vid beställning av reservdelar bör alltid rulltyp och nummer-beteckning under rullfoten anges

Cardinal Black Max 64 01

34-11379-0